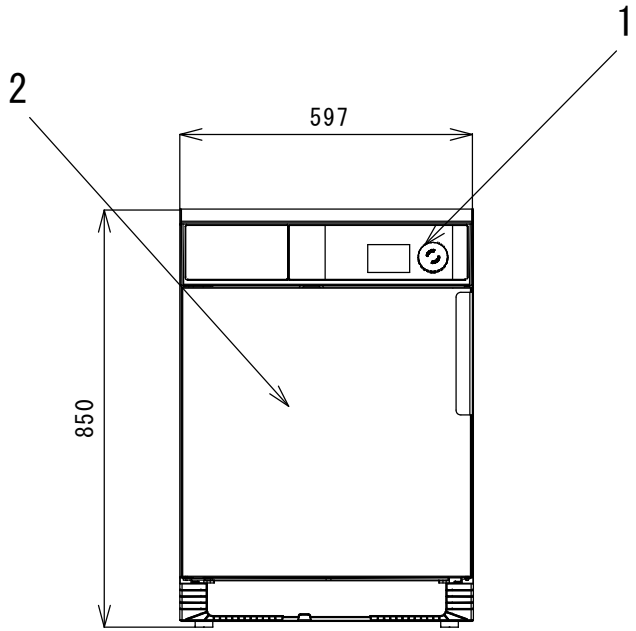

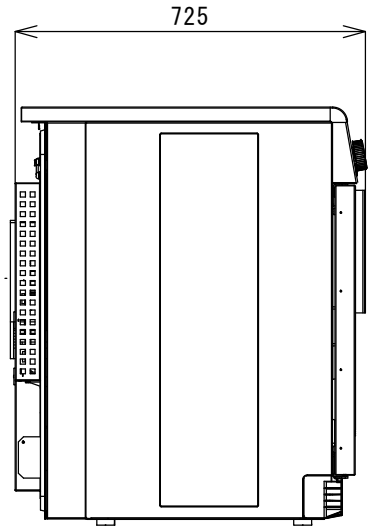

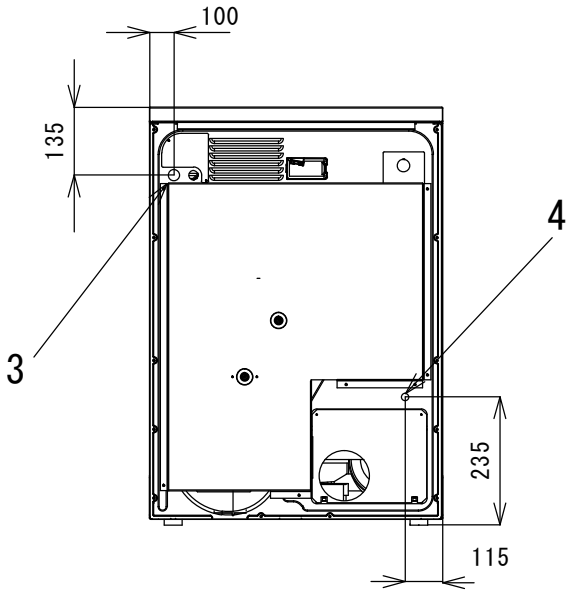

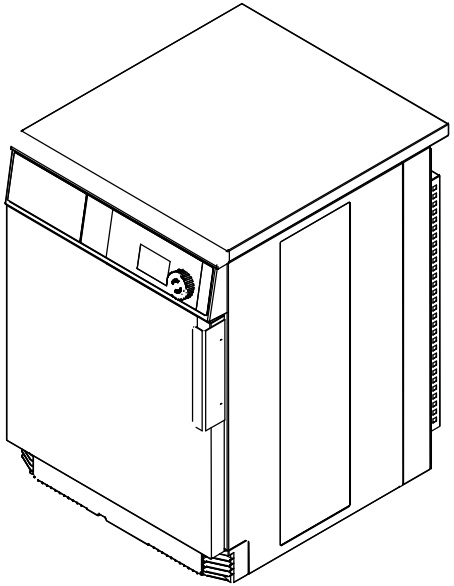

各部名称	
1	コントロールパネル
2	ドア開口(370mm)
3	電気接続
4	ドレン接続
5	－
6	－
7	－
8	－
9	－
１０	－

仕様	
定格容量	6Kg（充填率　1:22）
ドラム容量	130リットル
ドラム直径	575mm
ドラム奥行き	500mm
ドラム回転数	53rpm
Gﾌｧｸﾀ、最大	0.9
定格消費電力	1.5kW
定格電流	15A
電源	単相 100V　50/60Hz
本体重量	60kg

注、製品の仕様は改良のため、予告なく変更する場合があります。

	作成日付	改定日付	Quick Dry QDC		
DIM.　mm	2014.4.21	2014.7.16			
SCALE NTS	エレクトロラックスジャパン（株）		K.Yamamoto	REV.	Page. 1／1